HaVe-uni
www.dlazba.sk
tel.: (048) 414 12 23
mob.: 0905 - 625 751
info@dlazba.sk

KATALÓG 2023

kanalizačný program

CHYŽ BET®

kanalizačný program

Raz a navždy!

SYMBIÓZA S PRÍRODOU

platné od 1.3.2023

VYBRANÉ REFERENČNÉ STAVBY 2017 - 2022

- SLOVENSKÁ REPUBLIKA:
  - PANTERA RETAIL PARK NITRA
  - SUN REZORT SUCHÁ HORA – KEŽMAROK
  - OC NEO ZÓNA SPIŠSKÁ NOVÁ VES
  - KANALIZÁCIA KARVAŠA BLÁHOVCA VRÚTKY
  - OBI MICHALOVCE
  - VILLA PARK MICHALOVCE
  - IBV ROZHANOVCE
  - OBEC KRÁĽOVCE
  - NOVÁ POLHORA III.
  - RELAX PARK ŠAĽA
  - EUROVEA 2 BRATISLAVA
  - REZIDENCIA PARK SLÁVNICA
  - OBCHODNO-VÝSTAVNÉ OBJEKTY BORY BRATISLAVA
  - PANATTONI PARK PLAVECKÝ ŠTVRTOK
  - BILLA SEREĎ
  - PRIEMYSLENÝ PARK KOSTOLNÉ KRAČANY
  - KANALIZÁCIA HRONOVCE
  - KANALIZÁCIA DVORY NAD ŽITAVOU
  - KANALIZÁCIA HAŽLÍN
  - KANALIZÁCIA BREZNO
  - AAF INTERNATIONAL TRENČÍN
  - IBV STOŠICE
  - PP HALA DC2 SEREĎ
  - KANALIZÁCIA LEVOČA
  - KANALIZÁCIA RAKOVO
  - KANALIZÁCIA BÁNOV
  - KANALIZÁCIA DRAHOVCE
  - KANALIZÁCIA VARHAŇOVCE
  - KANALIZÁCIA GOLIANOVO
  - RÝCHLOSTNÁ CESTA R4 PREŠOV
  - RÝCHLOSTNÁ CESTA R2 KRIVÁŇ – MÝTNA
  - DIAĽNICA D1 LIETAVSKÁ LÚČKA – DUBNÁ SKALA
  - DIAĽNICA D1 HUBOVÁ – IVACHNOVÁ
  - REKONŠTRUKCIA A MODERIZÁCIA CESTY II/552 SLANECKÁ CESTA
  - VAILLANT SENICA
  - MODERIZÁCIA ELEKTRIČKOVÉHO DEPA DPMK
  - VÝROBNÝ AREÁL MUBEA VEĽKÁ IDA
  - IBV ZELENÉ MOKRANCE
  - ZÁCHYTNÉ PARKOVISKO - PREDSTANIČNÝ PRESTOR ŠAĽA
- MAĎARSKO:
  - HELLOPARKS FT1 FÓT BUDAPEŠŤ
  - HELLOPARKS FT6 FÓT BUDAPEŠŤ
- POĽSKO:
  - RABPLAST SP.2.0.0. SKAWA
  - SPYTKOWICE – IBV
  - ZABIERZÓW – IBV
  - GILOWICE – SPLAŠKOVÁ KANALIZÁCIA
  - HARBUTOWICE – SPLAŠKOVÁ KANALÁCIA
- ČESKÁ REPUBLIKA:
  - DEEM LOG STAROVICE

OBSAH

Technologický postup montáže kanalizačnej šachty a uličných vpustí	2 - 4
Výrobný proces	5
Použitie a popis	6 - 7
Šachtové dno s kynetou v 1/2 profile	8 - 9
Šachtové dno vibrolis	9
Šachtová skruž	10
Liata šachtová skruž	11
Prechodová skruž - kónus	11
Zákrytová doska a prechodová doska (TZD a TPD)	12 - 13
Vyrovnávací prstenec betónový	14
Kanalizačné poklopy (Triedy A,B,C,D)	15 - 17
Služby	17 - 18
Doplnky a príslušenstvo	19
Objednávkový list pre šachtové dná	20
Uličná vpusť - informatívna zostava	21
Betónový dielec pre uličné vpuste	22 - 23
Kalový kôš pre uličné vpuste	24
Vtoková mreža pre uličné vpuste	24
Potvrdenie o odbere paliet	25
Molok Domino	26 - 27

CHYŽ BET kanalizačný program Raz a navždy!

TECHNOLOGICKÝ POSTUP MONTÁŽE KANALIZAČNEJ ŠACHTY A ULIČNÝCH VPUSTÍ

Kanalizačný program:

1.Veobecné

Revízia a kontrolné šachty sú stavebné objekty umiestnené na odpadovej kanalizácii alebo odpadovom potrubí uloženom v zemi. Slúžia predovšetkým k revízii odtokovej siete, opravám, zavzdušneniu a odvzdušneniu, kontrole a čisteniu, prípadne k inštalácii zariadenia na čerpanie odpadových dažďových a splaškových vôd k ich odvedeniu a takeąž ku zmenám smeru, sklonu alebo prierezu potrubia. Revízne šachty spĺňajú požiadavky dané STN EN 1917. Sú vodotesné voči vonkajšiemu a vnútornému tlaku vody, odolné voči oteru, trvanlivé a hospodárne.

Uličná vpusť je stavebný objekt slúžiaci k zachytávaniu a odvádzaniu dažďových vôd z pozemných komunikácii alebo z iných plôch do odtokovej siete. Betónové diely sú vhodné pre spevnené plochy s pevnosťou betónu 470 MPa.

2.Doprava

Prefabrikované diely šácht a diely uličných vpus` sa ukladajú na dopravný prostriedok tak, aby boli starostlivo zaistené proə horizontálnemu posunu. V prípade uloženia viac vrs. ev výrobku na seba nesmie prísť k poškodeniu, hlavne v oblas pr ofilu spoja.

Príjemca preskúma pred zložením každú dodávku čo do počtu a typu dielov, či súhlasí s objednávkou. Skontroluje sa stav, či nie sú poškodené prepravou predovšetkým v oblas spojov. Skutočný stav potvrdí oprávnený zástupca odberateľa na dodacom liste.

3.Skladovanie

Pokiaľ sa prefabrikované diely šácht a diely uličných vpus skladujú vo viacerých vrstvách, musia byť jednotlivé diely podložené prekladmi tak, aby nedošlo k poškodeniu profilov spojov. V inom prípade firma Chyžbet SK s.r.o. neprijíma následnú reklamáciu za vodotesnosť kontrolných a revíznych šácht.

Upozorňujeme: z dôvodu zamedzenia trhlín prefabrikovaných dielov s čadičovým obkladom je dôležité skladovať výrobky v priestoroch s minimálnou periodicitou výkyvu teploty.

4.Manipulácie

S prefabrikovanými dielmi šácht a dielmi uličných vpus sa môže manipulovať iba pomocou trojramenných samosvorných klieš. Šachtové dná a liate skruže sú vybavené závesmi DEHA a manipulácia s nimi sa vykonáva pomocou DEHA závesov, zavesených na žeriavových hákoch. Pri manipulácii sa musia používať laná o dĺžke min. 2 metre a max. uhol lana od osi je 30° . Je neprípustné šachtové diely vešať, zdvíhať a manipulovať s nimi za lanový úväz prevlečený jednotlivými prvkami alebo stúpadlom či vtokovými a odtokovými otvormi.

5.Montáž dielov

5.1Príprava pred montážou

Pred montážou jednotlivých komponentov musí byť každý diel starostlivo obhliadnutý a všetky poškodenia alebo inak nekvalitné kusy musia byť vyradené. Drobné nerovnosə na povrchu nemajú vplyv na úžitkovú hodnotu šachtových dielov (malé dun y a výstupky na povrchu alebo nepravidelné pavučinové trhliny).

5.2 Montáž dielov kanalizačných šácht

DETAILY:

ELASTEMOROVÉ TESNENIE V DRÁŽKE

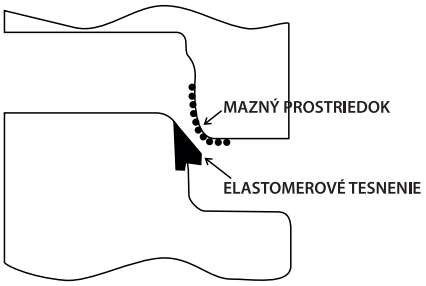

UTESNENÝ SPOJ SKRUŽÍ HRÚBKA (t) 120mm

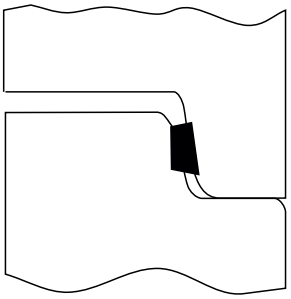

5.3 Montáž dielov

Dno kanalizačnej šachty sa usadí na dno výkopovej ryhy, ktorá musí byť zrealizovaná podľa projektovej dokumentácie. Šachtové diely sú vyrobené s hrdlom a driekom pre použie t esniacich prostriedkov. Na dôkladne očistený driek spodného dielu sa nasadí elastomerové tesnenie, ktoré je dodávané výrobcom. Uskutoční sa kontrola a starostlivé očistenie spojov. Ďalej sa pomocou samosvorných kliešã osadí horná skruž. Pomocou klzného prostriedku je nutné namazanie hrdla osadzovaného dielu. Horný diel sa musí vycentrovať so spodným dielom. Potom sa oba osadia tak aby stúpadlá zabudované v dieloch boli zvisle nad sebou. Vodotesnosť spojov šachty zaisťuje elastomerové tesnenie – vlastnos elastomerového tesnenia určuje STN EN 681-1. Pre dokonalé osadenie jednotlivých dielov šachty je nutné použiť schválený neriadený klzný prostriedok (lubrikant), ktorý sa nanáša v hrubej vrstve na hrdlo jednotlivých dielov šachty, nie na tesnenie umiestnené na drieku spodného dielu. Použie neschválených typov klzného prostriedku napr. vazelíny a pod., môže zapríčiniť komplikácie pri spojovaní prípadne netesnosť výrobku. Pri použi samomazného tesnenia, je zakázané používať doplňujúce mazanie.

5.4Montáž potrubia do šachtového dna

Šachtová vložka, hrdlo potrubia aj tesnenie je potrebné dôkladne očisť, od akýchkoľvek nečistôt. Následne je potrebné naniesť rovnomernú, hrubnú vrstvu výrobcom schváleného klzného prostriedku (lubrikant). Na takto namazané časə sa nesmú nalepiť nečistoty. Nenanesením alebo nedostatočným nanesením klzného prostriedku, dôjde pri zasúvaní potrubia k strhnuu tesnenia a tým k vytvoreniu netesného spoja. Koniec potrubia je nutné zasunúť na doraz hrdla, pritom je nutné dbať, aby nedošlo k vytlačeniu tesnenia

HaVe-uni
www.dlazba.sk
tel.: (048) 414 13 23
mob.: 0905 - 625 751
info@dlazba.sk
CHYŽBET kanalizačný program Raz a navždy!

mimo funkčnú plochu. Pri montáži sú zakázané údery ťažkým predmetom.

5.5 Montáž vyrovnávacích prstencov.

Pred samotnou montážou je potrebné dôkladne skontrolovať jednotlivé diely. V prípade akéhokoľvek poškodenia je potrebné vyrovnávací prstenec vyradiť. Prstenec sa osádza na prechodové prvky podľa projektovej dokumentácie. Spojové časti je potrebné upraviť podľa druhu použitého vyrovnávacieho materiálu, s minimálnou pevnosťou 35 MPa pri tmeloch na cementovej báze je potrebné dôkladné nasiaknutie betónu vodou, prípadne penetračný náter. Odporúča sa použiť flexibylné a mrazuvzdorné tmely.

Na spojované miesto spodného prstenca sa rovnomerne nanesie vyrovnávacia hmota v takej konzistencii, aby došlo po dosadnutí horného prstenca k jej vytlačeniu z každého miesta spoja. Horný prstenec sa musí vycentrovať so spodným a následne sa oba osadia. Vytlačená hmota sa odstráni zo spoja a spoj sa zahladí.

5.6 Montáž dielov uličných vpustí

Dno uličných vpustí sa usádza na dno výkopovej ryhy, ktorá musí byť zrealizovaná podľa projektovej dokumentácie. Spojové časti dna a jednotlivých dielov uličných vpustí sa musia upraviť podľa druhu spojovacieho materiálu. Pri tmeloch na báze cementu je nutné dôkladne nasiaknutie betónu v spojoch vodou, prípadne penetračným náterom. Na spojovacie miesto spodného dielu sa rovnomerne nanesie hydroizolačná sanačná malta s minimálnou pevnosťou 35 MPa. V takej konzistencii, aby došlo po dosadnutí horného dielu k jej vytlačeniu z každého miesta spoja. Horný diel sa musí vycentrovať so spodným dielom a potom sa obidva diely osadia. Vytlačená hmota sa odstráni zo spoja. Po zatvrdnutí sa odporúča použiť hydroizolačný náter.

6.Skúšanie vodotesnosti kanalizačných šácht.

Vodotesnosť kanalizačných šácht a potrubí je jedným z najdôležitejších požiadaviek pre ochranu podzemných vôd a pôdy. Kanalizačné šachtové diely sa považujú za nepriepustné, keď pri skúške vodotesnosti STN EN 1917 vydržia po dobu 15 minút hydrostatickému tlaku:

- 30 kPa (0,3 bar alebo 3 m vodného stĺpca) pre šachtový driek a zákrytovú dosku kontrolnej šachty.
- 40 kPa (0,4 bar alebo 4 m vodného stĺpca) pre šachtové dno kontrolnej šachty.
- 50 kPa (0,5 bar alebo 5 m vodného stĺpca) pre šachtové dná, skruže, hrdlové spoje a zákrytové stavebné dosky.

Pri skúške nesmie vykazovať jednotlivý zvislý diel alebo spojenie netesnosť alebo žiadne iné viditeľné nedostatky, nezávisle na tom, či sú zabudované stúpadlá. Vlhkosť, ktorá priľne na povrch nie je považovanú za netesnosť. Zvislé stavebné diely s navrhovanou vnútornou šírkou respektíve vnútorným priemerom väčším než 125 mm nemusia podrobovať žiadnej hydrostatickej skúške.

Skúška vodotesnosti malých objektov na kanalizačných stokách na stavbe sa vykonáva podľa STN EN 1610.

Pri skúške sa vodotesnosť skúša na zostavených šachtových dielov ešte pred vykonaním obsypu. Pri tom je nutné zabezpečiť, aby nedošlo vplyvom tlaku k poškodeniu dielov alebo k ich deštrukcií a u šácht k nadvihnutiu prechodovej dosky a k pádu dielov uložených na prechodovej doske.

Skúšku vodotesnosti je nutné robiť vždy v neobsypanom stave, aby sa mohlo kontrolou identifikovať miesto netesnenia a opraviť ho.

7.Bezpečnosť práce a hygiena

Na pracovisku sa riadi smernicami vyplývajúcimi zo zákonníka práce číslo 124/2006 Z.z. v znení neskorších predpisov.

8.Zodpovednosť za vady

Chyžbet SK s.r.o. nezodpovedá za vady tovaru, ktoré boli spôsobené neodborným nakladaním s tovarom po prevzatí kupujúcim, neodbornou činnosťou pri zabudovaní, ktoré by boli v rozpore s týmto technologickými predpismi.

Obrázkový postup montáže:

1. Očistenie drieku

2. Namazanie hrdla osadzovaného dielu

TECHNOLOGICKÝ POSTUP MONTÁŽE KANALIZAČNEJ ŠACHTY A ULIČNÝCH VPUSTÍ

3. Osadenie jednotlivých dielov na seba

4. Nanesenie klzného prostriedku na očistený otvor šachtového dna

5. Nanesenie klzného prostriedku na očistené hrdlo potrubia

Samomazné tesnenie

Správne osadené potrubie

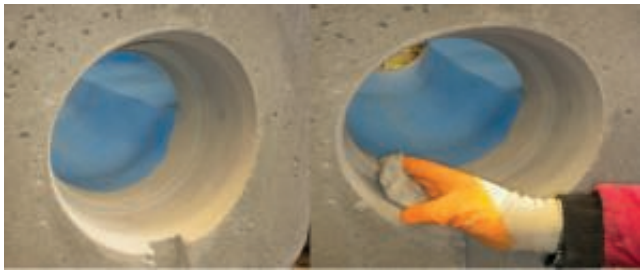

HaVe-uni
www.dlazba.sk
tel.: (048) 414 13 23
mob.: 0905 - 625 751
info@dlazba.sk

CHYŽ BET
kanalizačný program
Raz a navždy!

VÝROBNÝ PROCES

Spoločnosť Chyžbet SK s.r.o. zvolila variabilný, modulárny, nadčasový a najmodernejší systém výroby jednotlivých betónových komponentov pre kanalizačný šachtový program. Betónové a železobetónové komponenty sú vyrábané vibrolisovanou technológiou na zariadení PRINZING TORNADO a liatím SCC betónu.

Technologický celok zahŕňa zariadenie: výroby betónu, výroby betónových produktov, prepravy a manipulácie s výrobkami, odformovanie výrobkov, čistenie a ošetrenie výrobkov. Tieto zariadenia sa ovládajú alternatívnymi spôsobmi – manuálne, alebo naprogramovaným /poloautomatickým i plnoautomatickým priebehom, ktoré sú zamerané na presnosť a kvalitu konečného výrobku.

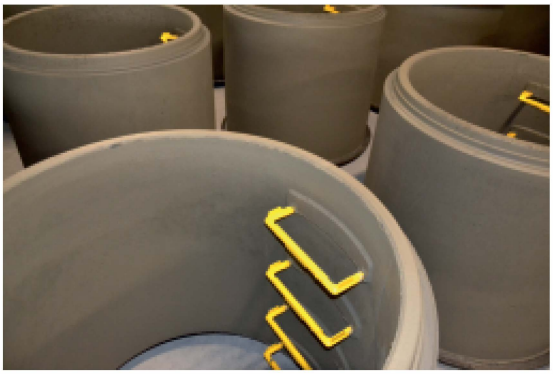

Spoločnosť Chyžbet SK s.r.o. zvolila variabilný, modulárny, nadčasový a najmodernejší systém výroby jednotlivých betónových komponentov pre kanalizačný a šachtový program. Betónové a železobetónové komponenty sú vyrábané vibrolisovanou technológiou na zariadení PRINZING TORNADO a liatím SCC betónu.
Kanalizačný systém tvorený kanalizačnými dielcami umožňuje prístup k systémom inžinierskych stokových sietí a kanalizačných prípojok, ktoré sú určené na gravitačné odvádzanie odpadových vôd samospádom pri nízkom pretlaku. Šachty slúžia pre zvedenie kanalizačného potrubia do jedného smeru, sklonu, či prierezu potrubia.

Monolitické šachtové dno (TBS-D)
Stavebný dielec vyrobený liatím betónovej zmesi SCC triedy C35/45 s vysokými pevnostnými parametrami a odolnosťou voči vplyvu prostredia XF4, XC4.
Slúži pre vstup a kontrolu k podzemnému vedeniu inžinierskych sietí a kanalizačných prípojok.

Vyrába sa:

1. S osadením prechodiek v troch vyhotoveniach:
   - INTEGROVANÉ TESNENIE
   - ZABUDOVANÁ PVC PRECHODKA S TESNENÍM
   - BEZ TESNENIA
2. S vyhotovením dna:
   - BEZ KYNERY
   - S KYNETOU ½ PROFILE
   - S KYNETOU ¾ PROFILE
   - S KYNETOU V PLNOM PROFILE
3. S osadením stúpadiel:
   - BEZ STÚPADIEL
   - SO STÚPADLAMI (SYMBOL +)
4. Povrchovou úpravou:
   - BETÓN
   - NÁTER
   - BAZALTOVÝ OBKLAD
   - SKLOLAMINÁT

Ceny monolitických dien zahŕňajú manipulačné kotvy DEHA s guľovou hlavou, betónovú kynetu, stúpadlá, bez šachtových prechodiek a elastomerového tesnenia. Celková cena dna je závislá na vyhotovení kynety a požadovaných šachtových prechodiek.

Vibrolisované šachtové dno (TBS-VLD):
Stavebné dielce z vibrolisovaného betónu triedy C35/45 slúžiaci pre vtup a kontrolu k podzemnému vedeniu inžinierskych sietí a kanalizačných prípojok.

Šachtová skruž (TBS):
Stavebný dielec z vibrolisovaného betónu triedy C35/45, ktorý sa používa ako stredová časť šachty, studní a rôznych nádrží. S možnosťou zabudovania stúpadiel (symbol +) a vyvŕtaním otvorov DN (podľa potreby).

Liata skruž (LTBS):
Stavebný dielec vyrobený liatím betónovej zmesi SCC triedy C35/45 s vysokými pevnostnými parametrami a odolnosťou voči vplyvu prostredia XF4, XC4.
Liata skruž sa používa hlavne so zabudovaním bazaltového obkladu, kde sa nárazová stena z bazaltu integruje priamo do výrobku. Liata skruž sa vyrába so zabudovanými kotvami DEHA s guľovou hlavou. S možnosťou zabudovania stúpadiel (symbol +).

Prechodová skruž-kónus (TBS-K):
Stavebný dielec s vibrolisovaného betónu triedy C35/45 tvaru šikmo-kolmého kužeľa, ktorý tvorí vstupnú časť šachty.

HaVe-uni
www.dlazba.sk
tel.: (048) 414 13 23
mob.: 0905 - 625 751
info@dlazba.sk
CHYŽBET kanalizačný program Raz a navždy!

Prechodová a zákrytová doska (TPD, TPD+, TZD, TZD-P):
Betónová zákrytová a prechodová doska je jednoduchý vodorovný stavebný dielec vyrobený liatím betónovej zmesi SCC triedy C35/45 s vysokými pevnostnými parametrami a odolnosťou voči vplyvu prostredia XF4, XC4.
Prechodová doska (TPD) je so zabudovanými stúpadlami (symbol +) na vnútornej strane. Slúži na prechod z jedného profilu šachty z DN 1500, DN 1200 na DN 1000.
Zákrytová doska (TZD) je stavebný dielec pre vodorovné zakrytie šachty so vstupom/otvorom DN625 a s indexom zaťaženia A15, B125, D400 .
Plná zákrytová doska (TZD-P) je stavebný dielec pre vodorovné zakrytie šachty bez otvoru s indexom zaťaženia A15.

Prechodové a zákrytové dosky sa vyrábajú so zabudovanými kotvami DEHA s guľovou hlavou 2,5 t.

Prstenec (BAR,TBWQ)
Stavebný dielec betónový slúži k vyrovnávaniu výšky šachty s terénom.
Používané sú dva typy: hrdlový, hladký

Všetky betónové prvky zodpovedajú norme STN EN 1917.

Poklop (A,B,C,D):
Dielec slúži ako horný, koncový uzáver šachty zložený z rámu a veka bez odvetrania, s odvetraním a mreže s indexom zaťaženia A15, B125, C250, D400.
Sú odolné voči poveternostným vplyvom, chemikáliám a korózii, s vysokou húževnatosťou materiálu pri nízkych a vysokých teplotách. Odoláva posypových soliam a mrazom.
Poklopy, sú vyrábané vo vyhotoveniach betón-liatina/liatina.

Poklopy zodpovedajú norme EN 124.

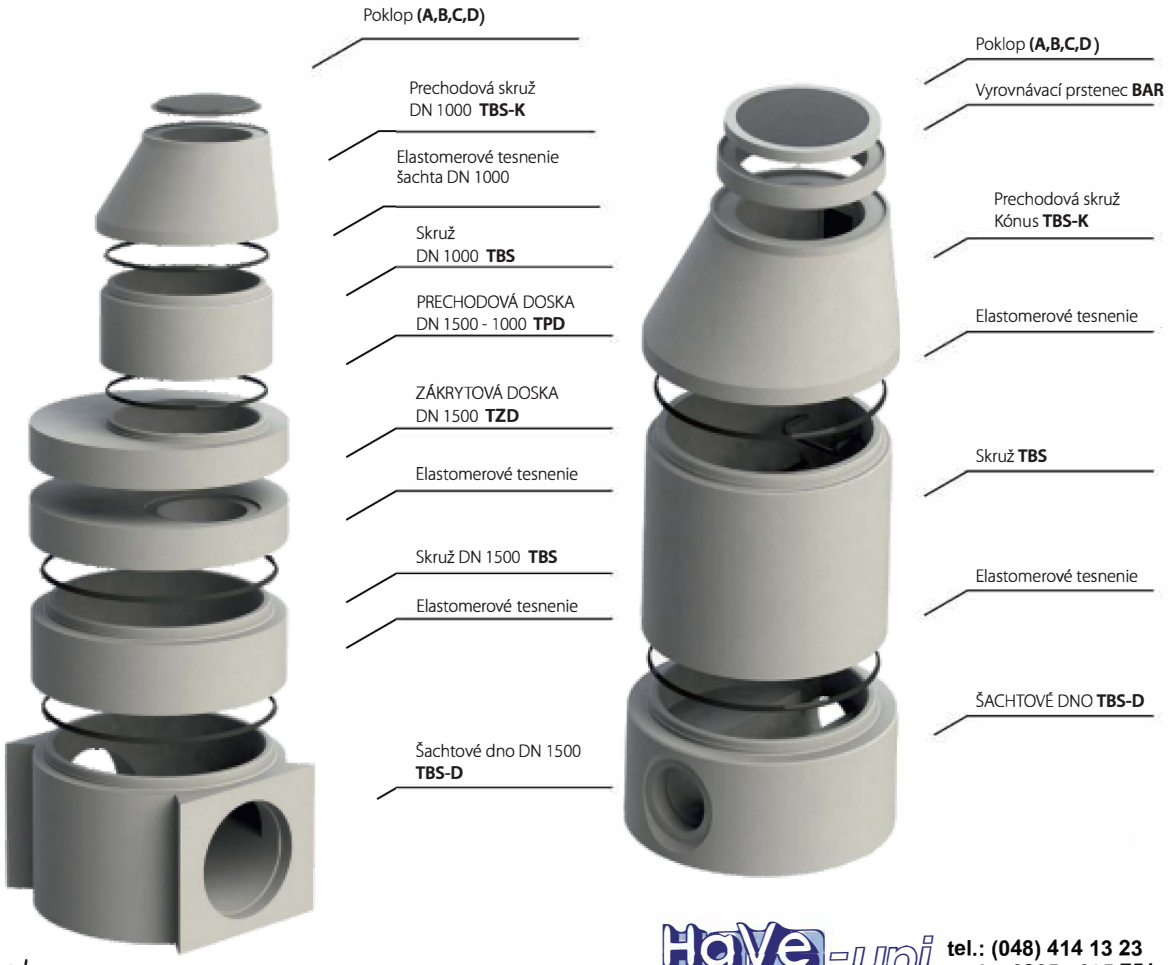

ŠACHTOVÉ DNO S KYNETOU V 1/2 PROFILE

Kód	Typové označenie	vnútorný priemer ø DN (mm)	výška H (mm)	hrúbka steny t (mm)	pripojenie potrubia ø D (mm)	hmotnosť cca m (kg)
	DN 800 t 90					
20381	TBS-D+ 800/400/90	800	400	90	0 - 80	420
20382	TBS-D+ 800/650/90	800	650	90	150 - 300	570
20383	TBS-D+ 800/900/90	800	900	90	150 - 300	720
20384	TBS-D+ 800/1150/90	800	1150	90	150 - 300	870
	DN 1000 t 150					
20051	TBS-D+ 1000/500/150	1000	500	150	150 - 200	1100
20050	TBS-D+ 1000/600/150	1000	600	150	150 - 300	1200
20047	TBS-D+ 1000/700/150	1000	700	150	150 - 400	1400
20044	TBS-D+ 1000/800/150	1000	800	150	150 - 400	1500
20039	TBS-D+ 1000/900/150	1000	900	150	150 - 400	1600
20109	TBS-D+ 1000/1000/150	1000	1000	150	150 - 400	1700
20108	TBS-D+ 1000/1100/150	1000	1100	150	150 - 400	1800
20104	TBS-D+ 1000/1200/150	1000	1200	150	150 - 400	1900
20102	TBS-D+ 1000/1300/150	1000	1300	150	150 - 400	2000
20100	TBS-D+ 1000/1400/150	1000	1400	150	150 - 400	2100
20096	TBS-D+ 1000/1500/150	1000	1500	150	150 - 400	2200
20094	TBS-D+ 1000/1600/150	1000	1600	150	150 - 400	2300
20090	TBS-D+ 1000/1700/150	1000	1700	150	150 - 400	2500
20086	TBS-D+ 1000/1800/150	1000	1800	150	150 - 400	2600
20083	TBS-D+ 1000/1900/150	1000	1900	150	150 - 400	2700
20079	TBS-D+ 1000/2000/150	1000	2000	150	150 - 400	2800
	DN 1000 t 230					
20331	TBS-D+ 1000/500/230	1000	500	230	150 - 200	1300
20049	TBS-D+ 1000/600/230	1000	600	230	150 - 300	1300
20046	TBS-D+ 1000/700/230	1000	700	230	150 - 400	1500
20043	TBS-D+ 1000/800/230	1000	800	230	150 - 500	1800
20038	TBS-D+ 1000/900/230	1000	900	230	150 - 600	1900
20066	TBS-D+ 1000/1000/230	1000	1000	230	150 - 600	2100
20062	TBS-D+ 1000/1100/230	1000	1100	230	150 - 600	2300
20059	TBS-D+ 1000/1200/230	1000	1200	230	150 - 600	2400
20057	TBS-D+ 1000/1300/230	1000	1300	230	150 - 600	2600
20099	TBS-D+ 1000/1400/230	1000	1400	230	150 - 600	2700
20055	TBS-D+ 1000/1500/230	1000	1500	230	150 - 600	2900
20093	TBS-D+ 1000/1600/230	1000	1600	230	150 - 600	3000
20089	TBS-D+ 1000/1700/230	1000	1700	230	150 - 600	3200
20085	TBS-D+ 1000/1800/230	1000	1800	230	150 - 600	3400
20082	TBS-D+ 1000/1900/230	1000	1900	230	150 - 600	3600
20078	TBS-D+ 1000/2000/230	1000	2000	230	150 - 600	3800
	DN 1200 t 330					
20031	TBS-D+ 1200/600/330	1200	600	330	150 - 300	2200
20030	TBS-D+ 1200/700/330	1200	700	330	150 - 400	2400
20028	TBS-D+ 1200/800/330	1200	800	330	150 - 500	2600
20026	TBS-D+ 1200/900/330	1200	900	330	150 - 600	2800
20034	TBS-D+ 1200/1000/330	1200	1000	330	150 - 800	3200
20033	TBS-D+ 1200/1100/330	1200	1100	330	150 - 800	3600
20332	TBS-D+ 1200/1200/330	1200	1200	330	150 - 800	3700

HaVe-uni
www.dlazba.sk
tel.: (048) 414 13 23
mob.: 0905 - 625 751
info@dlazba.sk

CHYŽ BET
kanalizačný program
Raz a navždy!

ŠACHTOVÉ DNO S KYNETOU V 1/2 PROFILE

Kód	Typové označenie	vnútorný priemer ø DN (mm)	výška H (mm)	hrúbka steny t (mm)	pripojenie potrubia ø D (mm)	hmotnosť cca m (kg)
	DN 1500 t 330					
20006	TBS-D+ 1500/800/330	1500	800	330	150-500	4000
20004	TBS-D+ 1500/900/330	1500	900	330	150-600	4300
20024	TBS-D+ 1500/1000/330	1500	1000	330	150-600	4500
20022	TBS-D+ 1500/1100/330	1500	1100	330	150-600	4600
20020	TBS-D+ 1500/1200/330	1500	1200	330	150-800	4800
20018	TBS-D+ 1500/1300/330	1500	1300	330	150-900	5100
20015	TBS-D+ 1500/1400/330	1500	1400	330	150-1000	5400
20014	TBS-D+ 1500/1500/330	1500	1500	330	150-1000	5500
20012	TBS-D+ 1500/1600/330	1500	1600	330	150-1000	5800
20010	TBS-D+ 1500/1700/330	1500	1700	330	150-1000	6100
20008	TBS-D+ 1500/1800/330	1500	1800	330	150-1000	6800

ŠACHTOVÉ DNO VIBROLIS

Kód	Typové označenie	vnútorný priemer ø DN (mm)	výška H (mm)	hrúbka steny t (mm)	hmotnosť cca m (kg)	základná cena € (bez DPH)
	DN 1000 t 150					
20133	TBS-VLD 1000/1100/150	1000	1100	150	1830	**253,00**
20132	TBS-VLD 1000/1500/150	1000	1500	150	2440	**333,50**

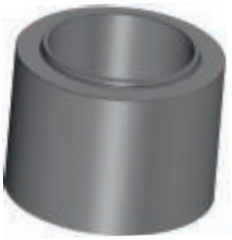

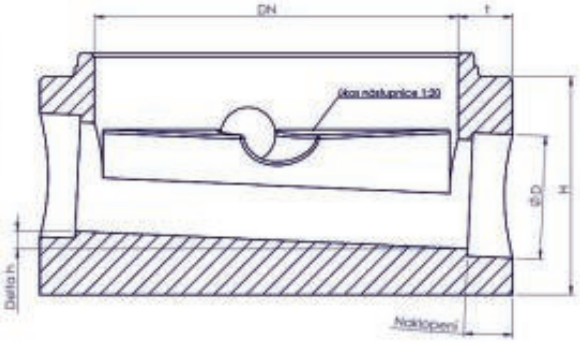

ŠACHTOVÁ SKRUŽ

Kód	Typové označenie	vnútorný priemer ø DN (mm)	výška H (mm)	hrúbka steny t (mm)	hmotnosť cca m (kg)
	DN 800 t 90 mm				
20361	TZS 800/250/90	800	250	90	150
20363	TBS 800/500/90	800	500	90	300
20371	TBS 800/750/90	800	750	90	450
20365	TBS 800/1000/90	800	1000	90	600
	DN 1000 t 90 mm				
20144	TZS 1000/250/90	1000	250	90	185
20140	TZS+ 1000/250/90	1000	250	90	185
20164	TBS 1000/500/90	1000	500	90	370
20153	TBS+ 1000/500/90	1000	500	90	370
20166	TBS 1000/1000/90	1000	1000	90	740
20155	TBS+ 1000/1000/90	1000	1000	90	740
	DN 1000t 120 mm				
20145	TZS 1000/250/120	1000	250	120	260
20141	TZS + 1000/250/120	1000	250	120	260
20165	TBS 1000/500/120	1000	500	120	520
20168	TBS+1000/500/120	1000	500	120	520
20163	TBS 1000/750/120	1000	750	120	780
20152	TBS+ 1000/750/120	1000	750	120	780
20167	TBS 1000/1000/120	1000	1000	120	1040
20156	TBS+ 1000/1000/120	1000	1000	120	1040
	DN 1200 t 135 mm				
20143	TZS 1200/250/135	1200	250	135	440
20139	TZS + 1200/250/135	1200	250	135	440
20161	TBS 1200/500/135	1200	500	135	680
20150	TBS+1200/500/135	1200	500	135	680
20160	TBS 1200/750/135	1200	750	135	1020
20149	TBS+ 1200/750/135	1200	750	135	1020
20162	TBS 1200/1000/135	1200	1000	135	1350
20151	TBS+ 1200/1000/135	1200	1000	135	1350
	DN 1500 t 150 mm				
20142	TZS 1500/250/150	1500	250	150	480
20138	TZS + 1500/250/150	1500	250	150	480
20158	TBS 1500/500/150	1500	500	150	950
20147	TBS+1500/500/150	1500	500	150	950
20157	TBS 1500/750/150	1500	750	150	1400
20146	TBS+ 1500/750/150	1500	750	150	1400
20159	TBS 1500/1000/150	1500	1000	150	1850
20148	TBS+ 1500/1000/150	1500	1000	150	1850

HaVe-uni
www.dlazba.sk
tel.: (048) 414 13 23
mob.: 0905 - 625 751
info@dlazba.sk

CHYŽ BET
kanalizačný program
Raz a navždy!

LIATA ŠACHTOVÁ SKRUŽ

Typové označenie	vnútorný priemer ø DN (mm)	výška min-max (mm)	hrúbka steny t (mm)	hmotnosť min-max m (kg)	základná cena € (bez DPH)
DN 1000-1200-1500					
t 150-230-330					
TBS+ 1000/260-1500/150	1000	260-1500	150	600-1900	***individuálne***
TBS+ 1000/260-1500/230	1000	260-1500	230	900-2900	***individuálne***
TBS+ 1200/260-1300/330	1200	260-1300	330	1600-2000	***individuálne***
TBS+ 1500/500-2010/330	1500	500-2010	330	2000-6300	***individuálne***

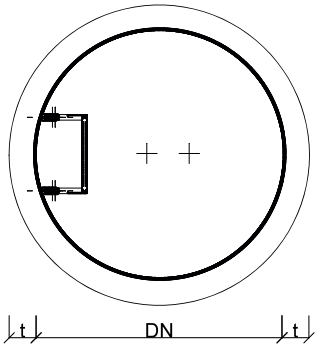

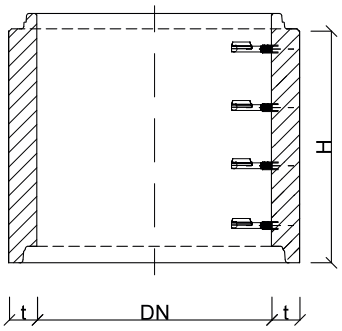

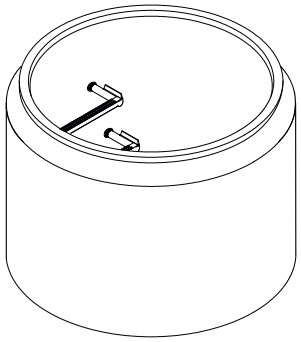

PRECHODOVÁ SKRUŽ - KÓNUS

Kód	Typové označenie	vnútorný priemer Ø DN (mm)	výška H (mm)	hrúbka steny t (mm)	hmotnosť cca m (kg)
	DN 800 t 90				
20368	TBSK 800-625/350/90	800	350	90	180
20369	TBS-K+ 800-625/350/90	800	350	90	180
	DN 1000 t 90				
20172	TBS-K 1000-625/670/90	1000	670	90	430
20174	TBS-K+ 1000-625/670/90	1000	670	90	430
	DN 1000 t 120				
20173	TBS-K 1000-625/670/120	1000	670	120	580
20170	TBS-K+ 1000-625/670/120	1000	670	120	580
	DN 1200 t 135				
20171	TBS-K 1200-625/660/135	1200	660	135	800
20169	TBS-K+ 1200-625/660/135	1200	660	135	800

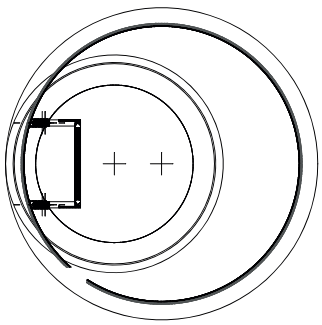

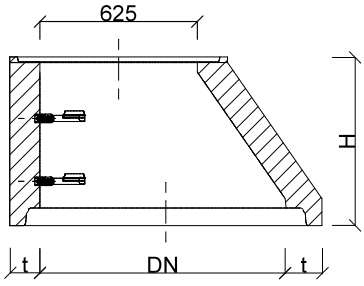

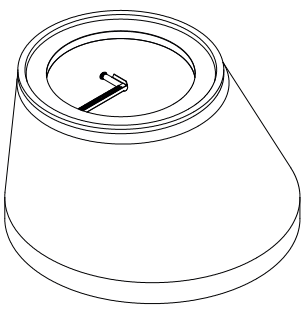

ZÁKRYTOVÁ DOSKA A PRECHODOVÁ DOSKA (TZD A TPD)

Kód	Typové označenie	vnútorný priemer ø DN (mm)	výška H (mm)	hrúbka steny t (mm)	hmotnosť cca m (kg)
	DN 800 t 90				
20376	TZD 800-625/170/90 (A15)	800	170	90	120
20375	TZD 800-625/170/90 (B125)	800	170	90	165
	DN 1000 t 120				
20466	TZD 1000-625/170/120 (A15)	1000	170	120	290
20123	TZD 1000-625/170/120 (B125)	1000	170	120	290
20461	TZD 1000-625/290/120 (D400)	1000	290	120	510
	DN 1200 t 135				
20333	TZD 1200-625/200/135 (B125)	1200	200	135	680
20118	TZD 1200-625/300/135 (D400)	1200	300	135	775
	DN 1500 t 150				
20116	TZD 1500-625/310/150 (D400)	1500	310	150	1260

PRECHODOVÁ DOSKA (TPD)

	DN 1200 t 135				
20175	TPD+ 1200-1000/300/135	1200	300	135	800
	DN 1500 t 150				
20334	TPD+ 1500-1000/275/150 (D400)	1500	275	150	925

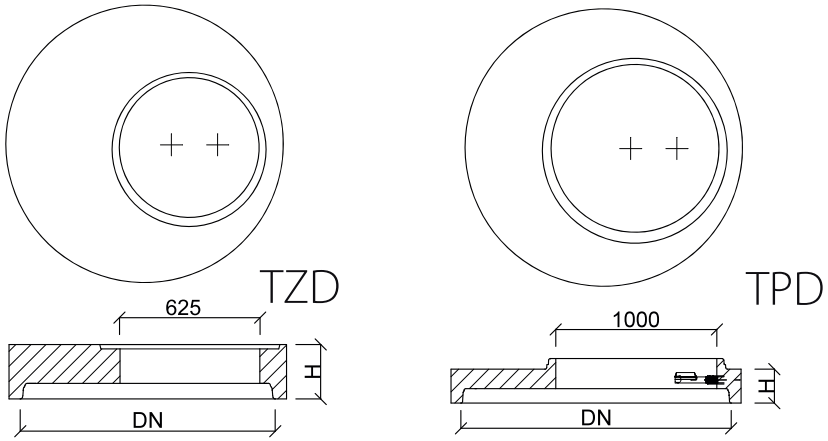

HaVe-uni
www.dlazba.sk
tel.: (048) 414 13 23
mob.: 0905 - 625 751
info@dlazba.sk

CHYŽ BET
kanalizačný program
Raz a navždy!

ZÁKRYTOVÁ DOSKA A PRECHODOVÁ DOSKA (TZD A TPD)

Kód	Typové označenie	vonkajší priemer ø DN (mm)	výška H (mm)	hrúbka steny t (mm)	hmotnosť cca m (kg)
	DN 800 t 90				
20380	TZD-P 980/120/90 (A15)	980	120	90	150
20388	TZD-P 980/120/90-D (A15) **(dvojdielna doska)**	980	120	90	150
	DN 1000 t 80-100				
20113	TZD-P 1240/80 (A15)	1240	80	120	230
20112	TZD-P 1240/80-D (A15) **(dvojdielna doska)**	1240	80	120	230
	(dvojdielna doska)				
20115	TZD-P 1240/100 (A15)	1240	100	120	290
	DN 1200 t 100				
20127	TZD-P 1470/100 (A15)	1470	100	135	320
	DN 1500 t 120				
20126	TZD-P 1800/120 (A15)	1800	120	150	730

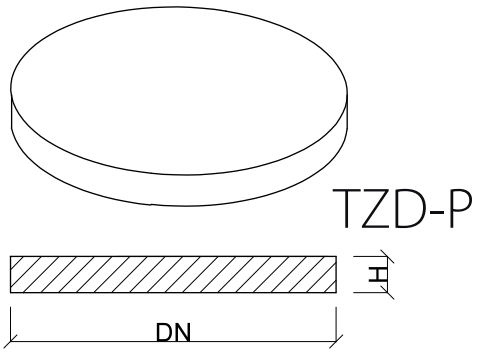

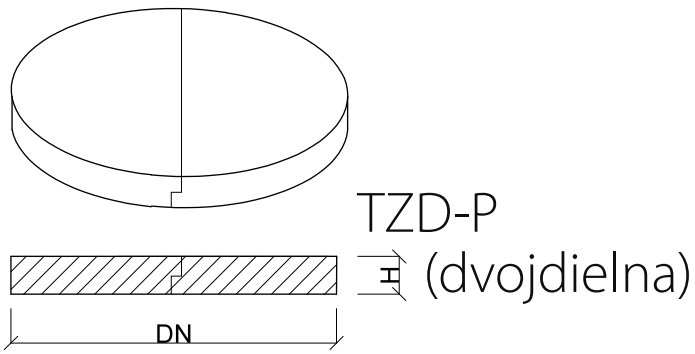

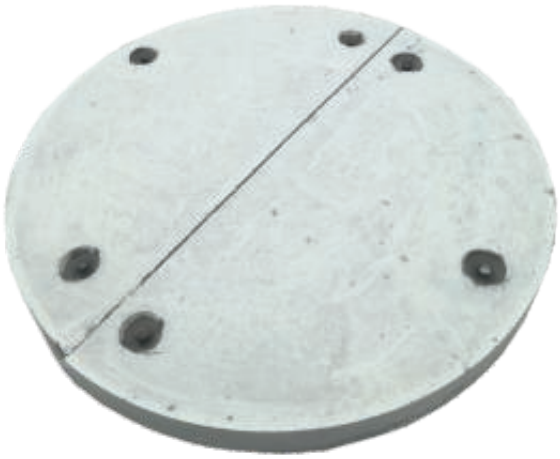

VYROVNÁVACÍ PRSTENEC BETÓNOVÝ

VYROVNÁVACÍ PRSTENEC HLADKÝ

Kód	Typové označenie	rozmer (mm)	stavebná výška H (mm)	hmotnosť m (kg/ks)	balenie (ks/paleta)
30095	BAR-04	865x625	40	23	17
30115	BAR-06	865x625	60	33	18
30116	BAR-08	865x625	80	44	14
30114	BAR-10	865x625	100	55	11
30099	BAR-12	865x625	120	66	9
30098	BARZS-šikmý	865x625	60 X 100	44	10

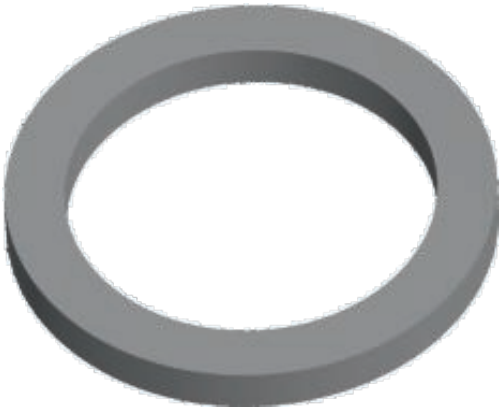

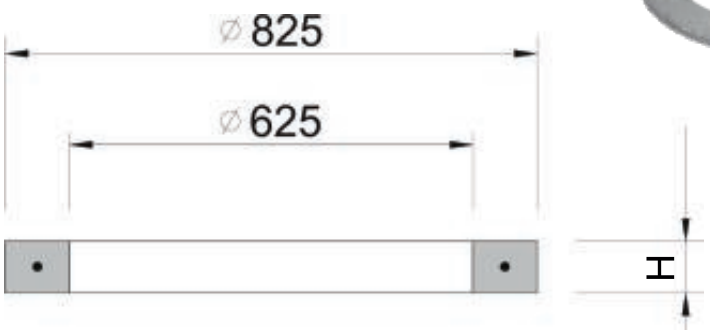

VYROVNÁVACÍ PRSTENEC HRDLOVÝ

Kód	Typové označenie	rozmer (mm)	stavebná výška H (mm)	hmotnosť m (kg/ks)	balenie (ks/paleta)
30102	BAR-V04	865x625	40	28	17
30103	BAR-V06	865x625	60	40	18
30105	BAR-V08	865x625	80	53	14
30100	BAR-V10	865x625	100	68	11
30101	BAR-V12	865x625	120	81	9
30104	BAR-VS-šikmý	865x625	60 X 100	53	10

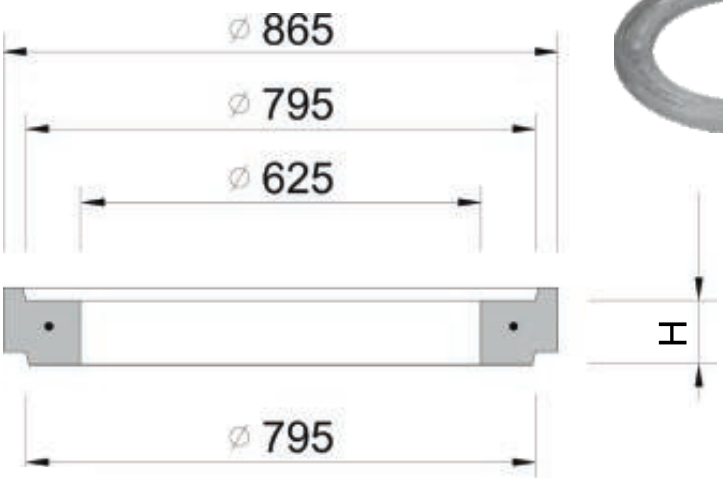

HaVe-uni
www.dlazba.sk
tel.: (048) 414 13 23
mob.: 0905 - 625 751
info@dlazba.sk

CHYŽ BET
kanalizačný program
Raz a navždy!

KANALIZAČNÉ POKLOPY (TRIEDY A, B, C, D)

Je dielec na horný, koncový uzáver šachty zložený z rámu a veka s odvetraním, bez odvetrania s nosnosťou 1,5t až do 40t, odolný proti posypovým soliam a mrazom.

Kanalizačný poklop je rám s vekom vyrobený z betónu a liatiny alebo len z liatiny.

Poklopy betónovo-liatinové a liatinové zodpovedajú požiadavkám normy EN124. Výhody: jednoduchá preprava a manipulácia, odolnosť voči poveternostným vplyvom, chemikáliám a korózii, vysoká húževnatosť materiálu pri nízkych teplotách.

TRIEDY ZAŤAŽENIA POKLOPOV

Triedy zaťaženia	záťaž	Oblasť použitia podľa STS EN 1433
A15	15kN	dopravné plochy používané výlučne chodcami a cyklistami, zatrávnené plochy
B125	125kN	chodníky, zóny pre chodcov a parkoviská pre osobné autá
C250	250kN	použitie na krajniciach zasahujúcich do komunikácie maximálne 0,5m
D400	400kN	vozovky pozemných komunikácií a parkovacie plochy prístupné pre všetky druhy diaľničných vozidiel

	Kód	Typové označenie	materiál (rám/poklop)	stavebná výška H (mm)	hmotnosť m (kg/ks)	balenie (ks/paleta)
	20216	TZD-P Poklop A15	betón	80	84	16
	30038	KA01 (A15)	liatina-betón/betón-liatina	75	72	16
	30039	KA02 (A15)	liatina-betón/liatina	75	51	16
	30045	KBP11 (B125)	liatina/liatina	70	37	20
	30044	KBL71B (B125)	liatina/liatina	100	46	20

KANALIZAČNÉ POKLOPY (TRIEDY A, B, C, D)

Kód	Typové označenie	materiál (rám/poklop)	stavebná výška H (mm)	hmotnosť m (kg/ks)	balenie (ks/paleta)	
30041	KBB01 (B125)	liatina-betón/betón-liatina	125	102	12	
30042	KBB02 (s odvetraním) (B125)	liatina-betón/betón-liatina	125	102	12	
30043	KBB03 (B125)	liatina-betón/liatina	125	72	12	
30118	KBA0M vtoková mreža (B125)	liatina-betón/liatina	125	72	12	
30047	KCLR03 (C250)	liatina/liatina	70	42	20	
30049	KDB01 (s odvetraním) (D400)	liatina-betón/liatina-betón	160	154	8	
30233	KDB16 (s odvetraním) (D400)	liatina-betón/liatina-betón	160	162	8	
30050	KDB02 (D400)	liatina-betón/liatina-betón	160	156	8	
30051	KDB03 (s odvetraním) (D400)	liatina-betón/liatina	160	153	8	
30052	KDB05 (D400)	liatina-betón/liatina	160	154	8	
30119	KDB0M vtoková mreža (D400)	liatina-betón/liatina	160	161	8	

HaVe-uni
www.dlazba.sk
tel.: (048) 414 13 23
mob.: 0905 - 625 751
info@dlazba.sk

CHYŽ BET
kanalizačný program
Raz a navždy!

KANALIZAČNÉ POKLOPY (TRIEDY A, B, C, D)

	Kód	Typové označenie	materiál (rám/poklop)	stavebná výška H (mm)	hmotnosť m (kg/ks)	balenie (ks/paleta)
	30058	KDL71B (zaistený proti krádeži) (D400)	liatina/liatina	100	54	20
	30060	KDL81B (zaistený proti krádeži) (D400)	liatina/liatina	100	60	16
	30120	KDL82B (zaistený proti krádeži + s odvetraním) (D400)	liatina/liatina	100	59	16

SLUŽBY

JADROVÉ VŔTANIE

Korunkový vrták pre jadrové vŕtanie ø/H (mm)

Cena jadrového vŕtania bez DPH v € (v závislosti od hrúbky steny t)

	t 90	t 120	t 150
ø 60/420	9,80	12,60	15,40
ø 80/385	9,80	12,60	15,40
ø 120/400	9,80	12,60	15,40
ø 125/415	9,80	12,60	15,40
ø 150/380	9,80	12,60	15,40
ø 160/230	9,80	12,60	15,40
ø 175/480	15,40	18,20	22,40
ø 177/400	15,40	18,20	22,40
ø 180/400	15,40	18,20	22,40
ø 186/400	15,40	18,20	22,40
ø 190/460	15,40	18,20	22,40
ø 200/430	15,40	18,20	22,40
ø 250/310	22,40	28,00	33,60
ø 300/420	22,40	28,00	33,60
ø 350/420	22,40	28,00	33,60
ø 395/200	22,40	28,00	33,60
ø 400/400	35,00	44,80	54,60
ø 450/460	35,00	44,80	54,60
ø 495/485	35,00	44,80	54,60
ø 500/450	35,00	44,80	54,60

OTVOR ŠACHTOVÉHO DNA PRE POTRUBIE HLADKÉ (KG) A KORUGOVANÉ (KOR)

DN-šachtové dno (mm)	základná cena € bez DPH
20	5,32
25	5,32
32	5,32
40	8,19
50	8,19
63	8,19
75	12,46
90	15,40
100	12,46
110	12,46
125	12,46
150	13,30
160	13,30
200	16,10
250	18,48
300	22,96
315	22,96
400	44,80
500	81,20
600	110,60
800	131,60
1000	219,80
1200	264,60

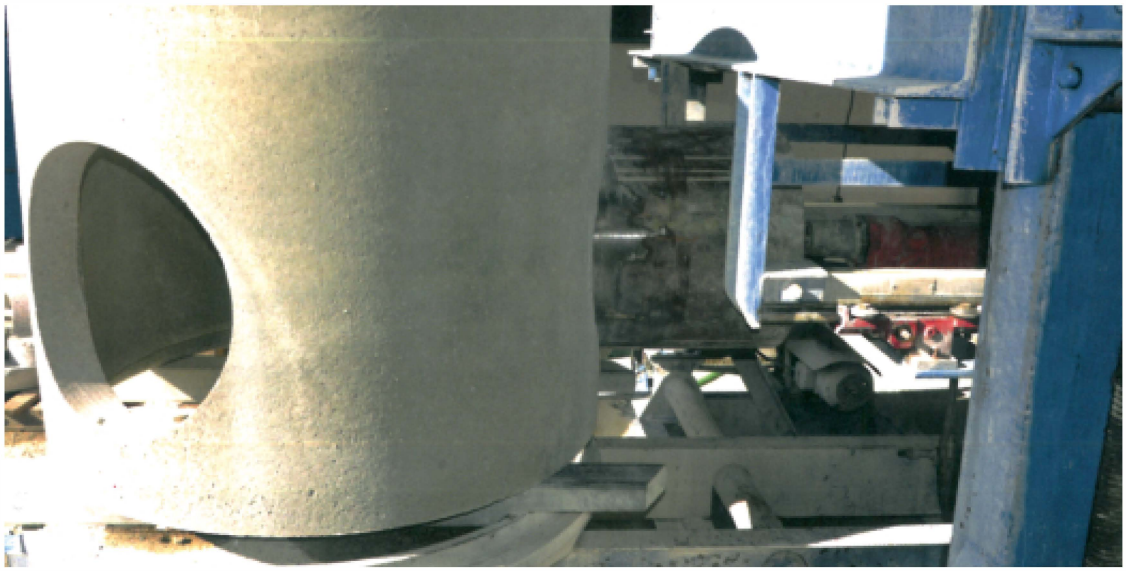

HaVe-uni
www.dlazba.sk
tel.: (048) 414 13 23
mob.: 0905 - 625 751
info@dlazba.sk

CHYŽ BET
kanalizačný program
Raz a navždy!

DOPLNKY A PRÍSLUŠENSTVO

Sú komponenty a sortiment k dokončeniu funkčného stavu systému.
Patria sem: tesnenia, klzné a chemické prostriedky, stúpadlá, manipulačné prostriedky a iné.

TESNENIE

Kód	Typové označenie	ø priemer (mm)	materiál
30005	Tesnenie klinové	1000	guma
30006	Tesnenie klinové	1200	guma
30007	Tesnenie klinové	1500	guma
30009	Tesnenie samomazné	1000	guma + mazivo
30010	Tesnenie samomazné	1200	guma + mazivo
30011	Tesnenie samomazné	1500	guma + mazivo

MAZIVO

Kód	Typové označenie	hmotnosť (kg)	materiál
30031/30032	Klzný prostriedok SECIL	2kg/5kg	na báze silikónu

STÚPADLÁ

Kód	Typové označenie	rozmer (mm)	materiál
00738	Žlté stúpadlá poplastované	350/200	oceľ s PVC

ZDVIHÁK S GUĽOVOU HLAVOU

Kód	Typové označenie	zaťaženie (t)	materiál	základná cena € (bez DPH)
30106	Zdvihák s guľovou hlavou 1,3 t	1,3	oceľ	55,00
	Zapožičanie zdviháku s guľovou hlavou	1,3		4,00/deň
30107	Zdvihák s guľovou hlavou 2,5 t	2,5	oceľ	86,00
	Zapožičanie zdviháku s guľovou hlavou	2,5		6,00/deň
30108	Zdvihák s guľovou hlavou 5 t	5	oceľ	133,00
	Zapožičanie zdviháku s guľovou hlavou	5		8,00/deň

MANIPULAČNÉ KLIEŠTE

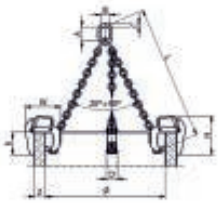

Kód	Typové označenie	zaťaženie (t)	materiál	základná cena € (bez DPH)
30072	Reťazové kliešte	3	oceľ	737,80
	Zapožičanie reťazových kliešťov	3		27,00/deň
30121	Pákové kliešte	3	oceľ	1795,30
	Zapožičanie pákových kliešťov	3		71,00/deň
30210	Reťazového trojzávesu 2m/5,3t	5,3	oceľ	260,00
	Zapožičanie reťazového trojzávesu	5,3		11,00/deň

HaVe-uni
www.dlazba.sk
tel.: (048) 414 13 23
mob.: 0905 - 625 751
info@dlazba.sk

CHYŽBET
kanalizačný program
Raz a navždy!

CHYŽBET SK, s. r. o., Budovateľská 1234, 038 53 Turany
E-mail: kanalizacia@chyzbet.sk mob.: 0911 320 225, 0903 416 532

OBJEDNÁVKOVÝ LIST PRE ŠACHTOVÉ DNÁ

Objednávateľ:

Stavba:

Kontakt: Termín:

Ozn. šachty		Priemer rúry	Druh rúry	Stupne	Šachtové hodiny
	Výtok				
	1.Prítok				
	2.Prítok				
	3.Prítok				

POZNÁMKA:

Výška šachty po dno:

Druh a výrobca prípojného potrubia:

Poklop:

Profil a spád kynety:

Ozn. šachty		Priemer rúry	Druh rúry	Stupne	Šachtové hodiny
	Výtok				
	1.Prítok				
	2.Prítok				
	3.Prítok				

POZNÁMKA:

Výška šachty po dno:

Druh a výrobca prípojného potrubia:

Poklop:

Profil a spád kynety:

Ozn. šachty		Priemer rúry	Druh rúry	Stupne	Šachtové hodiny
	Výtok				
	1.Prítok				
	2.Prítok				
	3.Prítok				

POZNÁMKA:

Výška šachty po dno:

Druh a výrobca prípojného potrubia:

Poklop:

Profil a spád kynety:

Ozn. šachty		Priemer rúry	Druh rúry	Stupne	Šachtové hodiny
	Výtok				
	1.Prítok				
	2.Prítok				
	3.Prítok				

POZNÁMKA:

Výška šachty po dno:

Druh a výrobca prípojného potrubia:

Poklop:

Profil a spád kynety:

Ozn. šachty		Priemer rúry	Druh rúry	Stupne	Šachtové hodiny
	Výtok				
	1.Prítok				
	2.Prítok				
	3.Prítok				

POZNÁMKA:

Výška šachty po dno:

Druh a výrobca prípojného potrubia:

Poklop:

Profil a spád kynety:

Ozn. šachty		Priemer rúry	Druh rúry	Stupne	Šachtové hodiny
	Výtok				
	1.Prítok				
	2.Prítok				
	3.Prítok				

POZNÁMKA:

Výška šachty po dno:

Druh a výrobca prípojného potrubia:

Poklop:

Profil a spád kynety:

ULIČNÁ VPUSŤ DN 450 - INFORMATÍVNA ZOSTAVA

ULIČNÁ VPUST - UV pozostáva z betónových dielcov a slúži k zachytávaniu a k odvedeniu dažďovej vody z pozemných komunikácií a zo spevnených plôch do stokových zvodov. UV sa skladá z viacerých betónových komponentov na vytvorenie rôznych výškových konfigurácii na prispôsobenie podmienkam projektu. Uýrobky uličných vpustí a ich príslušenstvo nie sú vyrábane v závode Chyžbet SK s.r.o. Turany.

A

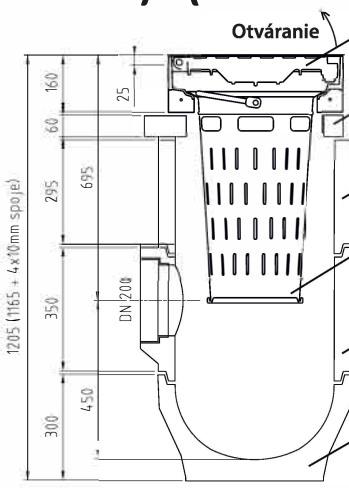

KM15P Vtoková mreža KM15P - EUROPA D400 prehnutá 50/50

BUP10A Vyrovnávací prstenec BUP10A pod mreže 50/50

BU45B Horná skruž BU45B 30cm pod mreže 50/50

UA4V Kalový kôš UA4V podľa DIN4052 pre mreže 50/50

BU3A20P Prípojný diel BU3A20P s vložkou na KG200

BU42A Spodný diel BU42A s odkališťom

Uličná vpusť - KM15P - BUP10A - BU45B - UA4V - BU3A20P - BU42A

B

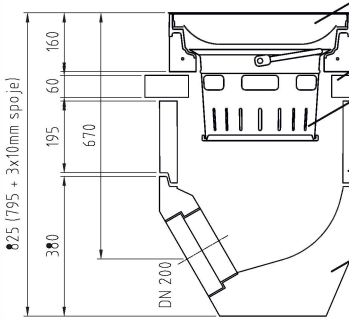

KM12P Vtoková mreža KM12P-EUROPA D400 rovná 50/50

BUP10A Vyrovnávací prstenec BUP10A pod mreže 50/50

UB1 Kalový kôš nízky UB1podľa DIN4052 pod mreže 50/50

BU45C Horná skruž BU45C 20cm pod mreže 50/50

BU41DP Spodný diel Bu41DP s vložkou na KG 200

Uličná vpusť - KM12P - BUP10A - UB1 - BU45C - BU41DP

C

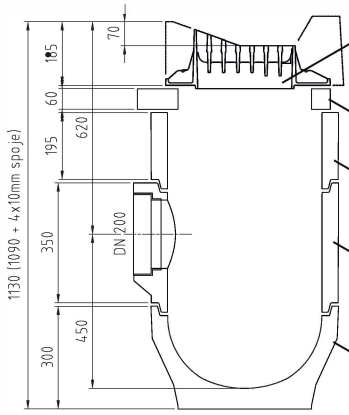

KM11RD Vtoková mreža KM11RD D400 pre priame zabudovanie do Curb Kingu

BUP10A Vyrovnávací prstenec BUP10A pod mreže 50/50

BU45C Horná skruž BU45C 20cm pod mreže 50/50

BU3A20P Prípojný diel BU3A20P s vložkou KG200

BU42A Spodný diel BU42A pre uličnú vpusť s odkališťom

Uličná vpusť - KM11RD - BUP10A - BU45C - BU3A20P - BU42A

CHYŽBET kanalizačný program Raz a navždy!
HaVe-uni www.dlazba.sk
tel.: (048) 414 13 23
mob.: 0905 - 625 751
info@dlazba.sk

BETÓNOVÝ DIELEC DN 450 - SPODNÝ S ODKALIŠŤOM

Je to dno s odkališťom, ktoré slúži na usadzovanie prebytočných kalov, ktoré sa časom odčerpávajú

Kód	Typové označenie	vnútorný priemer ø DN (mm)	výška H (mm)	hmotnosť cca m (kg)	balenie (ks/paleta)
30002	BU42A	450	300	69	16

BETÓNOVÝ DIELEC DN 450 - SPODNÝ S ODTOKOM

Je to dno s odtokom, ktoré slúži na odvedenie dažďovej vody z vpustu. Možnosti napojenia na potrubie sú pre DN150 a DN200.

Kód	Typové označenie	vnútorný priemer ø DN (mm)	výška H (mm)	hmotnosť cca m (kg)	balenie (ks/paleta)
30003	BU41AP vložkou na KG160	450	330	83	16
30004	BU41DP s vložkou na KG200	450	380	101	12

BETÓNOVÝ DIELEC DN 450 - STREDNÝ

Je to jednoduchá skruž bez odtokov, ktorá je súčasťou uličného vpustu v stavebných výškach 195 mm, 295 mm a 570 mm.

Kód	Typové označenie	vnútorný priemer ø DN (mm)	výška H (mm)	hmotnosť cca m (kg)	balenie (ks/paleta)
30081	BU46B	450	195	38	24
30082	BU46A	450	295	58	16
30083	BU46D	450	570	105	8

HaVe-uni
www.dlazba.sk
tel.: (048) 414 13 23
mob.: 0905 - 625 751
info@dlazba.sk

CHYŽ BET
kanalizačný program
Raz a navždy!

BETÓNOVÝ DIELEC DN 450 - STREDNÝ S ODTOKOM

Je to skruž s odtokom, ktorá slúži na odvedenie dažďovej vody z vpustu. Možnosti napojenia na potrubie sú pre DN 150 a DN 200.

Kód	Typové označenie	vnútorný priemer ø DN (mm)	výška H (mm)	hmotnosť cca m (kg)	balenie (ks/paleta)
30070	BU3AP s vložkou na KG 160	450	350	75	16
30068	BU3a20P s vložkou na KG200	450	350	68	16

BETÓNOVÝ DIELEC DN 450 - HORNÝ

Je to jednoduchá skruž, ktorá je súčasťou uličného vpustu v stavebných výškach 195 mm, 295mm, a 570 mm. Od stredného sa líši, že vrchná hrana nemá drážku, je hladký.

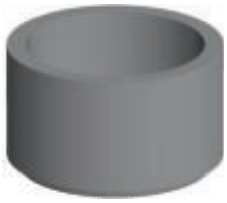

Kód	Typové označenie	vnútorný priemer ø DN (mm)	výška H (mm)	hmotnosť cca m (kg)	balenie (ks/paleta)
30012	BU45C pod mreže 50/50	450	195	38	20
30013	BU45B pod mreže 50/50	450	295	57	16
30014	BU45D pod mreže 50/50	450	570	105	8

BETÓNOVÝ DIELEC VYROVNÁVACÍ PRSTENEC

Slúži ako vyrovnávací dielec pod uličný rám s mrežou

Kód	Typové označenie	vnútorný priemer ø DN (mm)	výška H (mm)	hmotnosť cca m (kg)	balenie (ks/paleta)
30096	BUP10A	390	60	23	15

KALOVÝ KÔŠ

Kalový kôš je určený k zachytávaniu vonkajších nečistôt (ako napr. lístie), ktoré sa môže dostať do UV.
Je vyrobený z pozinkovanej ocele, čo zaručuje dlhú životnosť.

Kód	Typové označenie	vnútorný priemer ø DN (mm)	výška H (mm)	hmotnosť cca m (kg)	balenie (ks/paleta)
30001	UB1 nízky	385	250	2,5	60
30027	UC3 vysoký	352x255	600	4	40
30028	UA4V vysoký	385	600	4	36

Poznámka: Kalový kôš 30027 je určený pre mreže KM11RD.

VTOKOVÁ MREŽA PRE UV

Vtoková mreža pozostáva z betónu a liaəny. Triedy D400 sú určené do cestných komunikácií, parkovísk, skladových a iných spevnených plôch, kde je predpokladaný, častý prejazd osobných a nákladných automobilov. Vtokové mreže obsahujúce pánt sú zabezpečené proə krádeži.

Kód	Typové označenie	rozmer (mm)	štrbina medzi rebrami (mm)	výška H (mm)	hmotnosť cca m (kg)	balenie (ks/paleta)
30089	KM12P s pántom (D400)	500x500	35	160	68	16
30091	KM14P s pántom (D400)	500x500	16	160	70	16
30093	KM15P s pántom, prehnutá (D400)	500x500	35	160	68	16
30087	CURB KING KM11RD (D400)	700x480	-	160	50	20

HaVe-uni
www.dlazba.sk
tel.: (048) 414 13 23
mob.: 0905 - 625 751
info@dlazba.sk

CHYŽ BET
kanalizačný program
Raz a navždy!

CHYŽBET SK, s. r. o., Budovateľská 1234, 038 53 Turany

Potvrdenie o odbere paliet

Firma: Dátum:

Stavby vedúci / zodpovedná osoba: tel.:

Meno šoféra: vozidlo ŠPZ :

PALETA O 65x120 počet ks _____

PALETA E 80x120 počet ks _____

PALETA AO 80x120 počet ks _____

PALETA MT/N 100x120 počet ks _____

Číslo DL / FA: _____

_____

_____

Podpis skladníka

Všetky palety musia mať označenie Chyžbet alebo písmeno **K**.

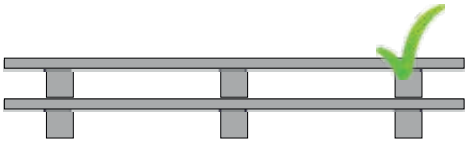

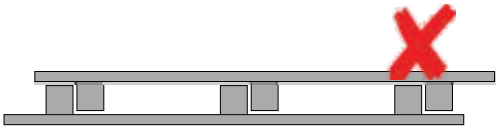

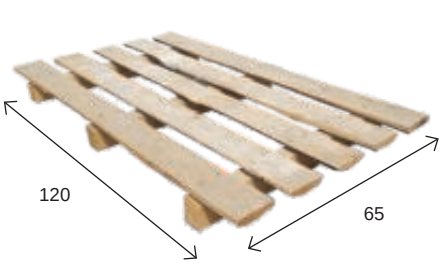

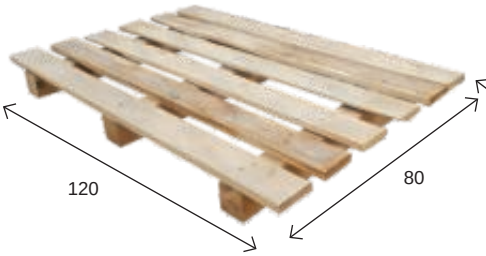

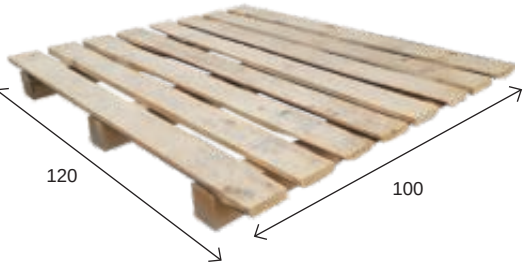

Za paletu sa učtuje amorz ácia 10% z ákupnej ceny. Pri vrátení paliet je potrebné ich rozdeliť podľa typov a uložiť na seba nie do seba viď. Ilustračné foto.

Spoločnosť Chyžbet SK, s.r.o. nie je povinná sťahovať palety od konečného spotrebiteľa.

Molok® Domino Prispôsobivosť a flexibilita

Bubnové veko
Vďaka funkcii uzamykania bubnového veka budete mať pod kontrolou to, kto používa kontajner. Bubnové veko s elektrickým zámkom vám umožní monitorovať zber, sledovať hromadenie odpadu a optimalizovať náklady.

Plniaci otvor
Špeciálny otvor, napríklad na kartón

Štandardné veko
Rôzne veľkosti hlavného veka a objemy zberu pre rôzne typy odpadu, ako sú zmiešaný odpad, papier, plast, sklo, kov, kartón a bioodpad.

Neskoršie zvýšenie zbernej kapacity je jednoduché vďaka nadzemnému kontajneru MolokDomino Light.

Stanicu s tromi jednotkami je možné rozdeliť až **343** spôsobmi

Prispôsobivosť a flexibilita
- Flexibilné dimenzovanie zbernej kapacity
- Rozdelenie môžete jednoducho zmeniť podľa meniacich sa potrieb zberu

Ideálne riešenie na bioodpad

Meniace sa potreby

1/1

1/2 + 1/2

1/3 + 2/3

Jednoducho rozdeliteľné moduly na prispôsobenie zbernej kapacity podľa potreby.
Moduly kontajnerov na odpad môžete rozdeliť aj neskôr.

Molok® Domino
Prispôsobivosť a flexibilita

1. ÚSPORNÉ

Polopodzemné kontajnery zaberajú 4 až 5-krát menšiu plochu v porovnaní s konvenčnými nádobami na odpad Inštaláciou kontajnerov do vertikálnej roviny vzniká priestor pre parkovacie miesta. Prípadne iné využitie verejného priestranstva (napr. detské ihriská, oddychové zóny). Stojiská pre kontajnery sa môžu budovať aj vo svahu alebo v priestoroch bez priameho kontaktu s prístupovou komunikáciou. Vývoz je možné realizovať aj spoza prekážok (kríky, ploty či trávnaté porasty).

2. HYGIENICKÉ

Chlad zeme spomaľuje rozklad baktérií a redukuje s tým súvisiaci zápach. Vyprázdňovanie kontajnerov sa realizuje zo spodnej časti zberného vreca a preto vhadzovací otvor ostáva čistý. Manipulácia s kontajnerom pri vývoze je jednoduchá a čistá. Hĺbka kontajnera znemožňuje opätovné vyberanie jeho obsahu, čo zamedzuje aj znečisťovaniu okolia. Konštrukcia polopodzemných kontajnerov bráni prístupu zvierat a hmyzu.

3. ESTETICKÉ

Inštalácia polopodzemných kontajnerov zvyšuje estetickú hodnotu verejného priestoru. Pridanou hodnotou je aj fakt, že krajšie stojiská kontajnerov psychologicky vplývajú na správanie sa obyvateľov a podporujú zodpovedný prístup k triedeniu odpadov.

4. BEZPEČNÉ

Bezpečnosť je pre MOLOK prvoradá! Pri vývoze kontajnerov zostáva v zemi zapustená šachta, ktorej nadzemná výška slúži ako ochrana proti neželanému pádu. Riziko požiaru je minimalizované nízkym prísunom vzduchu.

5. EFEKTÍVNE

Polopodzemný systém zberu a vývozu odpadov MOLOK vďaka svojej veľkej úložnej kapacite poskytuje priestor na zefektívnenie manipulácie a vývozu odpadov. Stav naplnenosti kontajnerov je možné sledovať pomocou senzorov, čo umožňuje optimalizované plánovanie zvozových trás a frekvenciu vývozov. Senzory tak napomáhajú tomu, aby boli kontajnery vyprázdňované v správny čas, kedy je efektivita ich využitia na najvyššej úrovni. Nižšia frekvencia vývozu znižuje dopravné zaťaženie a s tým súvisiaci vplyv na životné prostredie a kvalitu života obyvateľov dotknutého územia.

Molok® Domino

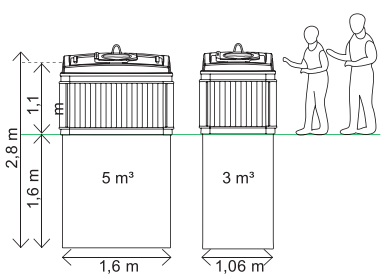

VYBRANÉ REFERENČNÉ STAVBY 2017-2022

- SLOVENSKÁ REPUBLIKA:
  - DIALNIČNÝ PRIVÁDZAČ D1 LIETAVSKÁ LÚČKA – ŽILINA
  - KANALIZÁCIA KYSUCKÉ NOVÉ MESTO
  - D1 IVACHNOVÁ – VAŽEC
  - PRIEMYSLENÝ PARK JAGUAR LAND ROVER NITRA
  - NOVÁ VÝROBNÁ HALA SCP MONDI RUŽOMBEROK
  - D3 ČADCA – BUKOV – SVRČINOVEC
  - LETISKO PRIEVIDA
  - KANALIZÁCIA PODHRADIE
  - OVS / DOLNÝ KUBÍN – NÁMESTOVO
  - D1 PREŠOV
  - KIA MOTORS SLOVAKIA ŽILINA
  - IBV NEMŠOVÁ
  - OBEC POVAŽSKÝ CHLMEC
  - NITRA – ŠINDOLKA
  - CONTINENTAL PÚCHOV
  - KIA MICHALOVCE
  - AUTOSALÓN JAGUAR-LAND ROVER BRATISLAVA
  - DOPRAVNÉ PREPOJENIE D1 PREŠOV
  - KANALIZÁCIA U.S.STEEL KOŠICE
  - BUDIMÍR – BIDOVCE
  - DEK KOŠICE
  - PETIČ – HANUŠOVCE
  - KANALIÁCIA ZÁBORSKÉ
  - R4 KOŠICE – MILHOSŤ
  - VÝROBNÝ A LOGISTICKÝ ZÁVOD SEOYONE E-HWA AUTOMOTIVE ČADCA
  - PRIEMYSLENÝ PARK SEREĎ
  - AGLOMERÁCIE CIGEĽ – SEBEDRAŽIE – KOŠ
  - HORNBACH NITRA
  - CONSTELLIUM LEVICE
  - RETAIL PARK PREŠOV
- NEMECKO:
  - AMAZON MAGDEBURG
- MAĎARSKO:
  - PROLOGIS SZIGETSZENTMIKLÓS
  - MERCEDES – BENZ KECSKEMÉT
- POĽSKO:
  - KRAKOW – IBV
  - NAPRAWA – REKONŠTRUKCIA KANALZÁCIE
  - TARGANICE – REKONŠTRUKCIA KANALIÁCIE
  - ZEBRZYDOWICE – REKONŠTRUKCIA KANALIZÁCIE
  - WITKOW – IBV
  - LIMANOWA – IBV
  - ZAKOPANE – REKONŠTRUKCIA KANALIZÁCIE
  - NOWY TARG – DOBUDOVANIE KANALÁCIE
  - WIELICZKA – REKONŠTRUKCIA KANALIZÁCIE
  - ROKICINY PODHALANSKIE – REKONŠTRUKCIA KANALIZÁCIE
- MOLOK DOMINO – polopodzemný kontajner komunálneho odpadu:
  - LITVA – VILNIUS
  - GRÉCKO – ATÉNY
  - FRANCÚZSKO - PARÍŽ

CHYŽ BET kanalizačný program Raz a navždy!

ZÁRUČNÉ PODMIENKY

Na všetky výrobky vyrobené firmou CHYŽBET SK s.r.o. sa vzťahuje 2-ročná záruka na skryté vady, pokiaľ nie je v kúpnej zmluve uvedené inak.
Záruka sa nevzťahuje na prípady:

1. Vystupujúcich uhličitých povlakov
2. Poškodení a vád vzniknutých:

- nesprávnou dopravou
- nesprávnym skladovaním pred montážou
- nesprávnym naprojektovaním vykonania podkladu alebo použitím nesprávneho druhu výrobku
- použitím výrobku inak ako je určené
- uložením, ktoré nie je vykonané v súlade s technologickými predpismi a normami
- vykonaním neoprávnených zásahov
- mikrotrhlinami spôsobenými prirodzenou vlastnosťou betónu
- prirodzeným opotrebovaním

Výrobca nenesie zodpovednosť v prípade použitia výrobkov so zjavnými vadami.
Podmienkou prijatia reklamácie je jej písomná forma s doložením dokladu o kúpe spolu s identifikačnou etiketou, ktorá je súčasťou obalu, musí obsahovať podrobný popis vady a popis ako sa prejavuje. Miesto podania reklamácie je sídlo predávajúceho. Reklamácia určitej časti dodaného tovaru, neoprávňuje k reklamácii celej dodávky. Ak je tovar v čase uplatnenia reklamácie zabudovaný, vady budú odstránené výlučne opravou alebo úpravou tovaru.
V termíne do 14 dní od prijatia reklamácie povereným pracovníkom firmy vykoná obhliadku reklamovaných použitých výrobkov. Po vykonaní obhliadky bude spísaný protokol a dohodnutý spôsob vybavenia reklamácie.

PALETY

Výrobky spoločnosti CHYŽBET SK s.r.o. sú balené na drevených paletách. Záloha za jednu paletu je 15€ bez DPH. Za paletu sa účtuje amortizácia 10% z ceny palety. Vrátenie paliet je možné iba v spoločnosti CHYŽBET SK s.r.o. v termíne do 6 mesiacov od kúpy tovaru. Je možné vrátiť, len taký počet paliet, aký bol odobraný.

DOPRAVA

Spoločnosť CHYŽBET SK s.r.o. vlastné špeciálne dopr. prostriedky (22t) s hydraulickými zariadeniami na vykládku výrobkov. Vykládka s hydraulickou rukou je účtovaná 4€ za paletu bez DPH.
Tovar sa expeduje len na základe písomnej objednávky.

SLUŽBY

Spoločnosť CHYŽBET SK s.r.o. umožňuje prenájom montážnych prostriedkov – manipulačné kliešte. Cena je 27€/deň bez DPH. Spoločnosť CHYŽBET SK s.r.o. umožňuje prenájom montážnych prostriedkov – DEHA závesy s guľovou hlavou.

TECHNICKÉ PARAMETRE

Výrobky spoločnosti CHYŽBET SK s.r.o. spĺňajú nasledovné: Normu STN EN 1917

Vyhlásenie o parametroch si môžete stiahnuť z našej web stránky.

VRÁTENIE TOVARU

Po predchádzajúcej dohode s predávajúcim je možné povoliť vrátenie tovaru. Kupujúcemu bude účtovaný manipulačný poplatok vo výške 30% z predajnej ceny.

OBCHODNÉ PODMIENKY

Spoločnosť CHYŽBET SK s.r.o. si vyhradzuje právo na zmenu ceny výrobkov v závislosti od zmien vo výkresovej dokumentácií, zmeny výšky šácht, potrubia, profilu kynety, typu materiálu, technických – technologických zmenách výroby produktov a podobne. Prípadne pri zmene ceny vstupných komodít. Pokiaľ nie je k dispozícii dostatočná výkresová dokumentácia, považujte cenovú ponuku za orientačnú.

CHYŽBET SK, s.r.o.
KANALIZAČNÝ PROGRAM

Budovateľská 1234, 038 53 Turany
tel.: 043/ 429 10 21, fax: 043/430 26 44
mobil: +421 911 320 225
mobil: +421 903 416 532
e-mail: **kanalizacia@chyzbet.sk**,

HaVe-uni
www.dlazba.sk
tel.: (048) 414 13 23
mob.: 0905 - 625 751
info@dlazba.sk